Joints coupe-feu PROMASEAL®-Mastic mastic acrylique

EI 90 482.50

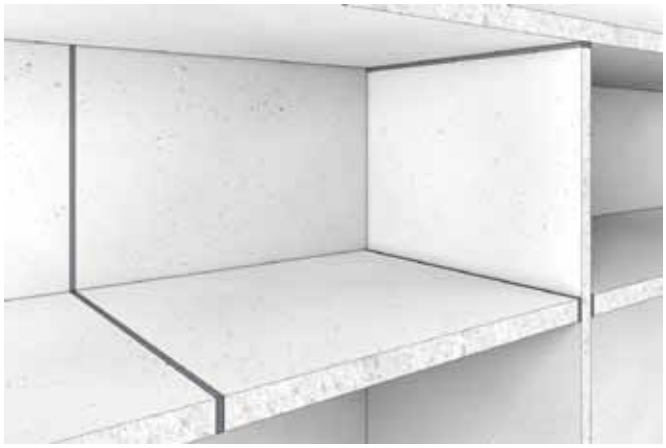

Preuve

	N° AEAI	
EI 90	12668	Joints

Les avantages en un coup d'œil

- bonne adhérence à une grande variété de substrats
- très bonne résistance aux UV
- paintable

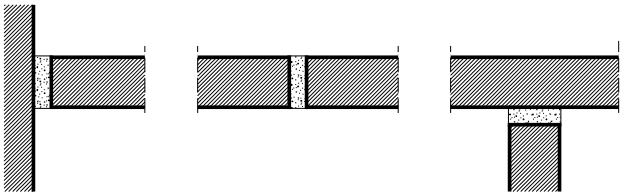

types de joints

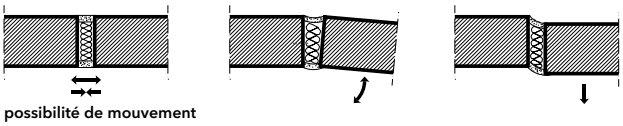

possibilité de mouvement

Informations générales

PROMASEAL®-Mastic est un mastic monocomposant très flexible mastic d'étanchéité (absorption pratique des mouvements jusqu'à ±15 %) avec une bonne adhérence des flancs sur une grande variété de substrats. Voir les données techniques et les instructions de traitement.

Détail A - Types de joints et possibilités de mouvement

Qu'il s'agisse de murs ou de plafonds, les différentes directions de mouvement exercent une contrainte sur les joints, PROMASEAL®-Mastic répond à ces exigences.

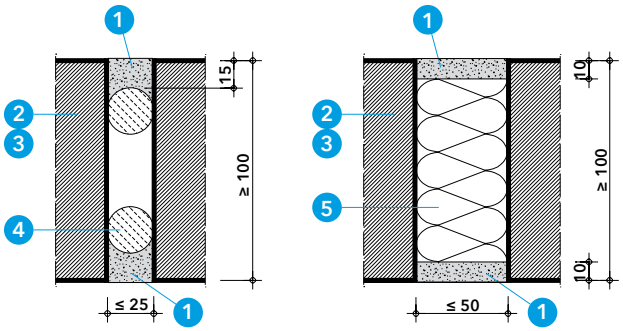

Détail B - Détails de joints

Le joint (I) est autorisé pour les largeurs de joint ≤ 25 mm. Afin de créer un arrière-plan pour l'application du PROMASEAL®-Mastic, une bande d'étanchéité est d'abord appliqué dans le joint.
Le joint (II) est autorisé pour les largeurs de joint ≤ 50 mm. Ici, le joint est d'abord rempli de laine minérale, puis scellé de manière permanente et élastique avec du PROMASEAL®-Mastic.
Le joint (II) peut être exécuté comme variante sur un côté, auquel cas la profondeur de joint du PROMASEAL®-Mastic est doublée à ≥ 20 mm.

1. **PROMASEAL®-Mastic (à base d'acrylique)**
2. **Cloison massive (mur, béton, béton cellulaire), ép. ≥ 100 mm**
3. **Plafond massif, ép. ≥ 100 mm**
4. **Bande d'étanchéité (au moins B2)**
5. **Laine minérale, mousse rigide PS, PROMAFOAM®-C ou mousse PU ≥ 80 mm**

Longueur des joints par cartouche 310 ml

Profondeur du joint	Largeur du joint						
	10 mm	15 mm	20 mm	25 mm	30 mm	40 mm	50 mm
10 mm	3,1 m	2,0 m	1,5 m	1,2 m	1,0 m	0,8 m	0,6 m
15 mm	2,0 m	1,3 m	1,0 m	0,8 m	0,6 m	0,5 m	0,4 m