180

Caractéristiques

- Compartiment coupe-feu et protection de la structure porteuse
- Structure porteuse selon la statique
- Hauteur et largeur de paroi au choix
- résistance de surface extrêmement élevée ≥ 4000 Nm
- Plaque coupe-feu résistant à l'humidité

Preuve VKF AEAI

	15580	F 90 RF1	2x 9.5 mm
N° AEAI	**15581**	F 180 RF1	2x 9.5 mm
	ABP Nr. P-3240/130/14-MPA BS		

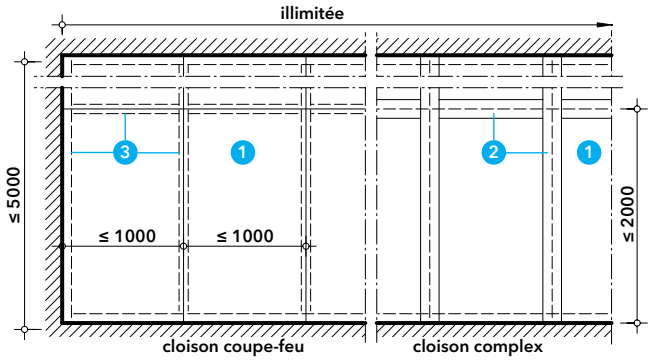

Informations générales

Cette cloison est adaptée à un usage extérieur et est composée de plaques DURASTEEL® spécialement fabriqués pour la Suisse.

Vue d'ensemble

La construction de base des deux variantes de conception consiste toujours en un cadre à montants avec des profilés en acier et un revêtement de plaques DURASTEEL® sur les deux côtés.

1. DURASTEEL®, plaque coupe-feu, ép. = 9,5 mm
2. DURASTEEL®-bandes, ép. = 9,5 mm, l ≥ 100 mm
3. Profil en acier U (EN 10162), l ≥ 80/50, t ≥ 5,0 mm, selon statique

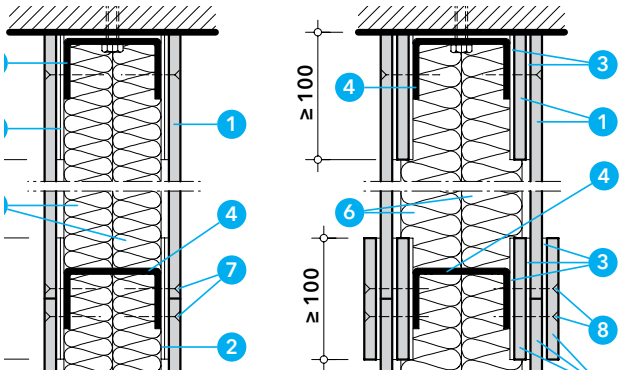

Détail A - Raccordement au bords et montage

Avant de fixer le revêtement DURASTEEL®, tous les profilés doivent d'abord être recouverts de bandes en toison Promat®. Les plaques doivent être disposés de manière à ce que les joints soient toujours sur des profils en acier.
Dans le cas de cloisons complexes, tous les joints des plaques sont recouverts des deux côtés par des bandes en toison Promat® et DURASTEEL®.
Vous trouverez des informations sur la transformation des plaques DURASTEEL® dans la fiche de produit.

1. DURASTEEL®, plaque coupe-feu, ép. = 9,5 mm
2. Toison Promat®, ép. ≥ 2× 3 mm (collé avec Promat® Adhesive K84)
3. Toison Promat®, ép. ≥ 3 mm (collé avec Promat® Adhesive K84)
4. Profil en acier U (EN 10162), l ≥ 80/50, t ≥ 5,0 mm, selon statique
5. Laine minérale (RF1), densité brute ≥ 150 kg/m³, ép. = 40 mm
6. Laine minérale (RF1), densité brute ≥ 150 kg/m³, ép. = 50 mm
7. Vis autotaraudeuse 6,0 × 45, entraxe ≈ 250 - 300 mm
8. Vis autotaraudeuse 6,0 × 50, entraxe ≈ 250 - 300 mm

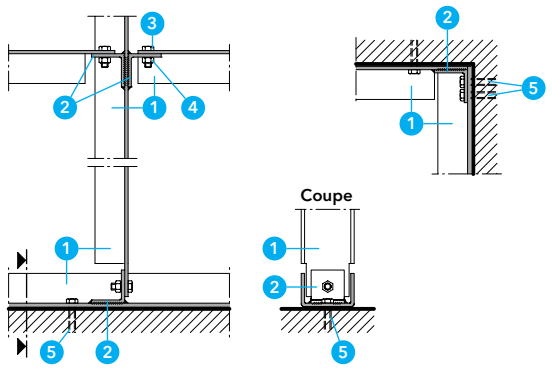

Détail B - Connexions

L'ossature est construite selon les règles de la norme DIN EN 1090-2. Les assemblages des profilés en U en acier peuvent être soudés ou vissés. Cette dernière est réalisée à l'aide de cornières en acier.

1. Profil en acier U (EN 10162), l ≥ 80/50, t ≥ 5,0 mm, selon statique
2. Profil en acier L ≥ 50/50, t ≥ 5,0 mm, l = 50 mm
3. Vis M10 x 25, classe de qualité 8.8
4. Écrou hexagonal M10
5. Cheville métallique avec vis ≥ M10, entraxe ≤ 500 mm