30

Caractéristiques
- Design affleurant
- Charnières invisibles
- Grandes dimensions
- Fabrication et assemblage par des artisans locaux

Attestation VKF AEAI

N° AEAI	**24616**	RF1	2x 18 mm
		1-flg	970 x 3380 mm, Amax. 3.28 m²
		2-flg	1970 x 3380 mm, Amax. 6.66 m²

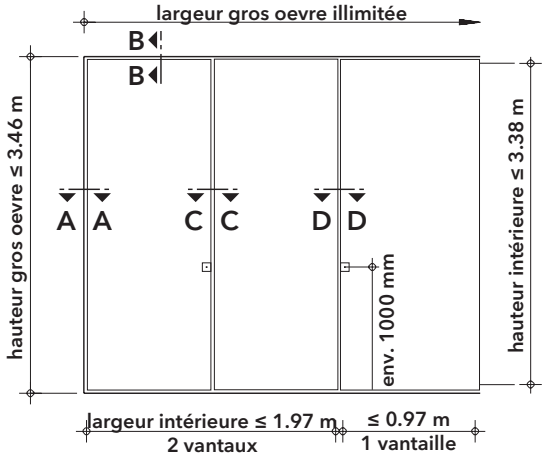

Informations générales

Cette façades de colonne montante/armoire électrique est utilisée à l'intérieur des bâtiments et est composée de les plaques PROMASWISS®-II sont fabriqués spécialement pour la Suisse.
Le montage est autorisé dans des cloisons de séparation massives ou légères et dans la cloison de gaine technique Promat 150.10.
La fabrication est effectuée par des artisans locaux sur la base des **instructions de fabrication et de montage de Promat SA.**

Vue d'ensemble

Un nombre illimité d'éléments peuvent être reliés entre eux.
Pour l'installation dans la cloison de gaine technique Promat 150.10, les dimensions maximales peuvent être trouvées dans la constr. 150.10.

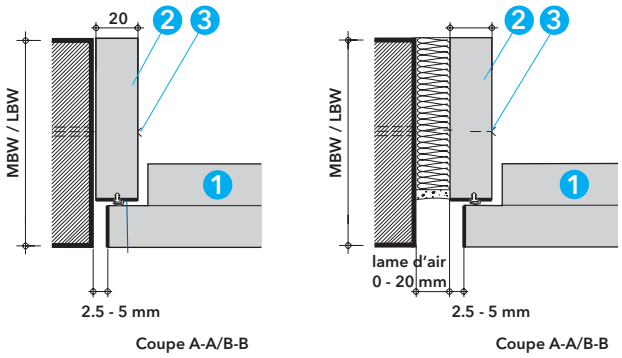

Détail A - Raccordement au bords

Lors du montage, les éléments du cadre sont d'abord reliés par des équerres en acier. Ensuite, le cadre est fixé au support à l'aide de vis. Des plaquettes d'écartement PROMATECT®-H doivent être utilisées à hauteur de vis pour servir de distance et empêcher la rotation du cadre.
L'air des joints entre les éléments de construction normalisés et les cadres est bouché avec de la laine minérale et étanchéifié avec PROMASEAL®-A Mastic.

1. Porte de révision Promat®, brute ou revêtue HPL, ép. ≥ 36 mm
2. Châssis PROMATECT®-H ép. ≥ 20, l ≥ 100 mm
3. Fixation adaptée au support, par exemple
   Cheville en plastique Ø 6 x 50 mm avec vis, entraxe ≤ 500 mm
   ou vis à béton ou cheville à frapper e Promat®

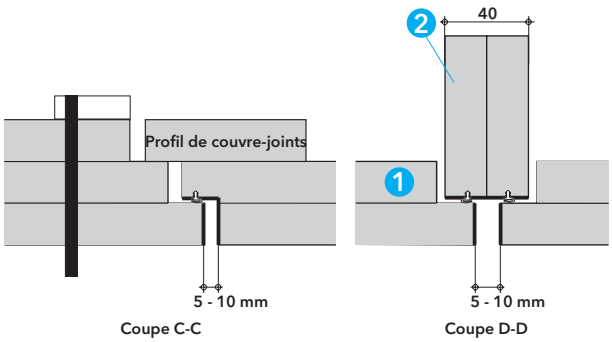

Détail B - Joint de porte

Les portes sont montées sur le cadre avec des charnières dissimulées. En outre, une serrure de charnière doit être fixée par charnière.
La serrure à espagnolette est livrée avec une broche de section carrée, une tige avec 2 crochets, ainsi que deux gonds et une tôle de fermeture. Des poignées rotatives ou des cylindres avec douille combinée peuvent être rajoutés sur demande.
Les éléments d'isolant intégrés dans la porte réagissent aux gaz chauds à partir de 150 °C environ. Le joint en silicone intégré dans le cadre crée une étanchéité contre la poussière, isolation phonique, les courants d'air et la fumée froide.

1. Porte de révision Promat®, brute ou revêtue HPL, ép. ≥ 36 mm
2. Châssis PROMATECT®-H ≥ 20 x 100 mm

Porte de révision pour gaine d'installation

Porte de révision pour gaine d'installation