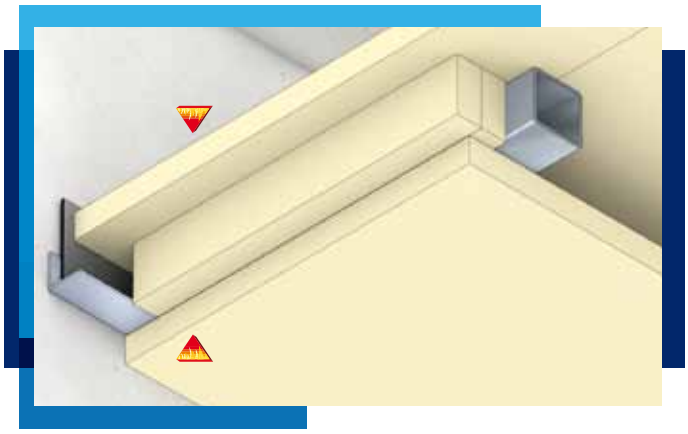

90

Caractéristiques

- Autoportant jusqu'à 4.00 m, plus grandes portées sur demande
- Ouvertures de révision, luminaires encastrés
- Variante accessible sur demande
- Utilisation en intérieur - climat normal avec pièces humides

Preuve	VKF AEAI		
N° AEAI	**23558**	F 60 RF1	2x 30 mm
	23560	F 90 RF1	2x 30 mm

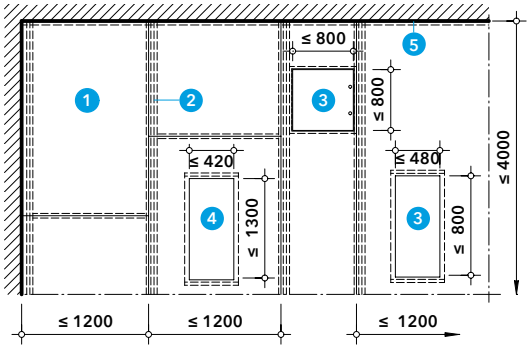

Remarques générales
La construction 420.51 est créée à base de plaques PROMATECT®-L spécialement fabriquées pour la Suisse.
Dimensionnement statique des profilés en acier sur demande.

vue de dessous
Le plafond est constitué de profils en acier qui reposent sur des cornières muraux. Il est possible d'intégrer des ouvertures d'inspection ou des lumières encastrées. Les éventuels joints muraux sont remplis avec le mastic prêt à l'emploi Promat ou le Promat-Mastic.

1. plaque coupe-feu PROMATECT®-L, é ≥ 30 mm
2. profil creux en acier selon la statique
3. l'ouverture de révision
4. luminaire encastré
5. Promat® Ready Mix PRO mastic prêt à l'emploi ou Promat®-Mastic

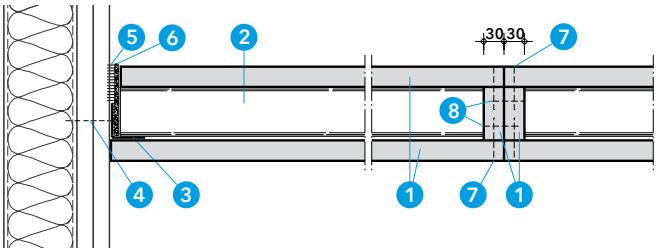

En alternative, les points 5 + 6 peut aussi être réalisés avec PROMASEAL-PL, ép. = 2,6 mm, auto-adhésif.

Détail A - cloison légère et raccordement transversal au cloison
Le système de cloisons, ainsi que les fixations, doivent être contrôlés sur place pour vérifier la résistance au feu et les charges à attendre de la statique.
Pour les cloisons légères, l'angle de cloison étant vissé dans les profils de cloison en C à l'aide de vis.
Pour les murs solides, des ancrages homologués doivent être utilisés.
La hauteur des bandes est supérieure de 5 mm à la hauteur des profilés en acier, de sorte que le panneau PROMATECT® situé sur la face inférieure couvre l'angle du cloison. Les joints transversaux sont renforcés par des bandes de panneaux.

1. plaque coupe-feu PROMATECT®-L, é ≥ 30 mm
2. profil creux en acier selon la statique
3. cornière en acier selon statique
4. cloison légère: vis dans la structure de support selon statique
   mur massif: vis avec cheville en plastique selon statique
5. bandes PROMASEAL®-PL, l ≥ 100 mm, é ≥ 2.5 mm
6. adhésif K84 - Promat®
7. vis de fixation rapide 5.0 x ≥ 60, entraxe ≈ 300 mm ou
   agrafes en fil d'acier l = 63 mm, entraxe ≈ 250 mm
8. vis de fixation rapide 4.0 x ≥ 50, entraxe ≈ 400 mm oder
   agrafes en fil d'acier l = 50 mm, entraxe ≈ 350 mm

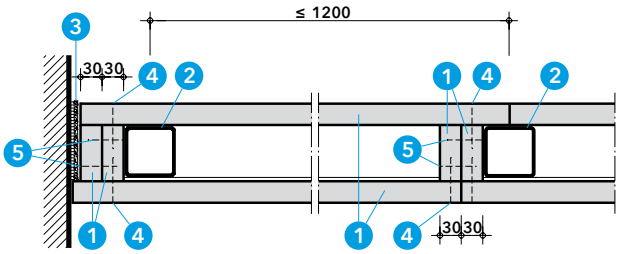

En alternative, la Pos. 3 peut aussi être réalisée avec PROMASEAL-PL, ép. = 2,6 mm, auto-adhésif.

Détail B - Raccordement longitudinal au mur massif et montage
Tout d'abord, le panneau supérieur est placé avec les bandes du panneau déjà fixées. Les bandes ne sont fixées qu'à l'un des panneaux adjacents, l'autre pouvant reposer librement. La hauteur des bandes PROMATECT® est supérieure de 5 mm à celle des profilés creux en acier. Enfin, le panneau inférieur est agrafé dans les bandes.

1. plaque coupe-feu PROMATECT®-L, é ≥ 30 mm
2. profil creux en acier selon la statique
3. bandes PROMASEAL®-PL, l = 100 mm, é ≥ 2.5 mm
4. vis de fixation rapide 5.0 x ≥ 60, entraxe ≈ 300 mm ou
   agrafes en fil d'acier l = 63 mm, entraxe ≈ 250 mm
5. vis de fixation rapide 4.0 x ≥ 50, entraxe ≈ 400 mm oder
   agrafes en fil d'acier l = 50 mm, entraxe ≈ 350 mm

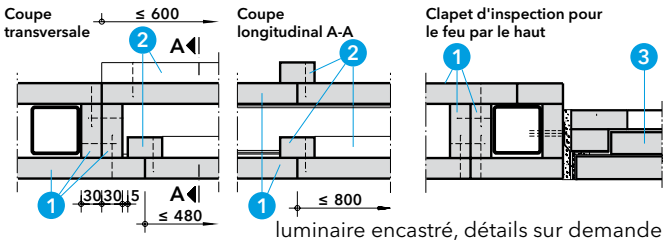

luminaire encastré, détails sur demande

Détail C - ouverture de révision
Clapet d'inspection avec dimension de passage ≤ 480 × 800 mm, ou en cas de feu uniquement par le haut trappe de révision Universal Promat® type D avec dimension de passage ≤ 630 × 630 mm.

1. plaque coupe-feu PROMATECT®-L, é ≥ 30 mm
2. bandes PROMATECT®-L, hauteur ≥ 50 mm, é ≥ 30 mm
3. trappe de révision Universal Promat®, type D en cas de feu par le haut

Preuves voir construction

Remarques générales

Dans les bâtiments industriels notamment, des conduites et câbles passent au niveau du plafond, qui doivent rester accessibles à des fins de révision. Les plafonds suspendus indépendants Promat 420.55, 420.53 et 420.51 peuvent être proposés dans une variante praticable, permettant ainsi l'accès aux câbles et conduites.
Grâce à leur classification de résistance au feu par le haut et le bas, les plafonds suspendus forment „un compartiment coupe-feu propre" pour les installations de telle sorte que les issues de secours sous les plafonds peuvent être utilisées en toute sécurité en cas d'incendie.
Sur demande, il est possible d'installer un second plafond sous le plafond suspendu afin de répondre aux exigences esthétiques et acoustiques, en complément à la protection contre le feu.
Les éléments porteurs des plafonds suspendus sont les suivants :
- Profilés creux en acier
- Cornières murales comme surface d'appui pour les profilés creux en acier
- Fixations murales

Les grilles en métal accessibles répartissent la charge de trafic par le biais des bandes PROMATECT® H sur les profilés creux en acier.
Les plaques PROMATECT® ne doivent pas être directement soumises à la charge de personnes. Aucune charge permanente ne doit être appliquée sur le plafond suspendu. En cas d'incendie, il est interdit d'accéder au plafond.

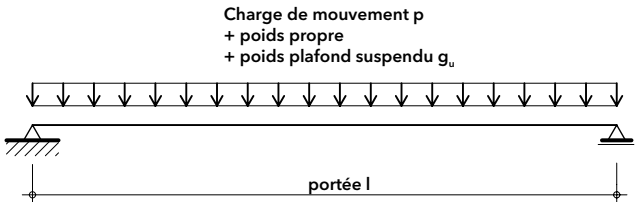

Croquis - Système statique

Système statique

Les informations relatives au poids propre, à la charge de trafic, le cas échéant au poids d'un plafond suspendu supplémentaire, ainsi qu'à la portée l sont disponibles sur demande auprès de notre service techniques d'application.

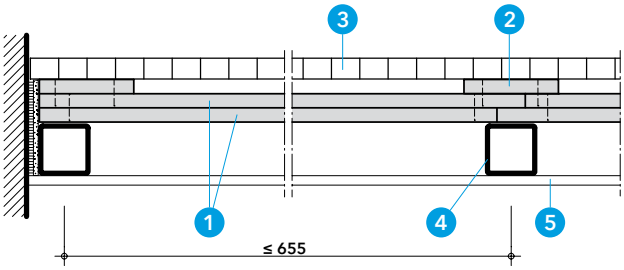

420.55 Construction Promat

Pour plus de détails, veuillez vous référer à la fiche de construction Promat 420.55. Pour des raisons acoustiques ou optiques, un plafond suspendu supplémentaire peut être ajouté.

1. plaque coupe-feu PROMATECT®-H, é ≥ 15 mm
2. bandes PROMATECT®-H, é ≥ 12 mm, l ≥ 100 mm, comme surface d'appui des grilles
3. grilles : trame ≤ 30 mm x 30 mm, hauteur du profilé ≥ 25 mm, épaisseur du matériau ≥ 2,0 mm
4. profilés creux en acier, porteurs, dimensions sur demande
5. si nécessaire, faux plafond supplémentaire pour les exigences optiques ou acoustiques, poids ≤ 0,5 kN/m²

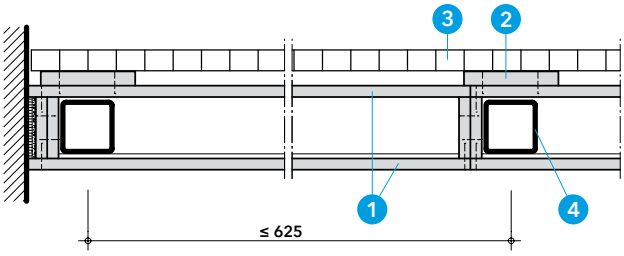

420.53 Construction Promat

Les détails constructifs essentiels de ce plafond suspendu sont disponibles dans la fiche de construction Promat 420.53.
Le plafond peut être enduit, tapissé et peint.

1. plaque coupe-feu PROMATECT®-H, é ≥ 12 mm
2. bandes PROMATECT®-H, l ≥ 100 mm, é ≥ 12 mm, comme surface d'appui des grilles
3. grilles : trame ≤ 30 mm x 30 mm, hauteur du profilé ≥ 25 mm, épaisseur du matériau ≥ 2,0 mm
4. profilés creux en acier, porteurs, dimensions sur demande

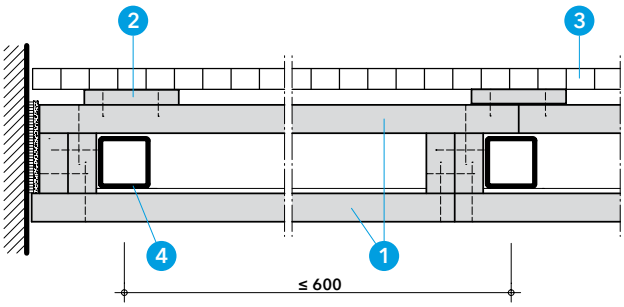

420.51 / 420.57 Construction Promat

Les détails constructifs essentiels de ce plafond suspendu sont disponibles dans la fiche de construction Promat
Le plafond peut être enduit, tapissé et peint.

1. plaque coupe-feu
2. bandes PROMATECT®-H, l ≥ 100 mm, é ≥ 12 mm, comme surface d'appui des grilles
3. grilles : trame ≤ 30 mm x 30 mm, hauteur du profilé ≥ 25 mm, épaisseur du matériau ≥ 2,0 mm
4. profilés creux en acier, porteurs, dimensions sur demande

Promat AG · Switzerland • Telefon 052 320 94 00 · Fax 052 320 94 02 • E-Mail office@promat.ch · Internet www.promat.ch