Cloison de gaine technique PROMATECT®-100X

EI 60
EI 120
RF 1

150.60

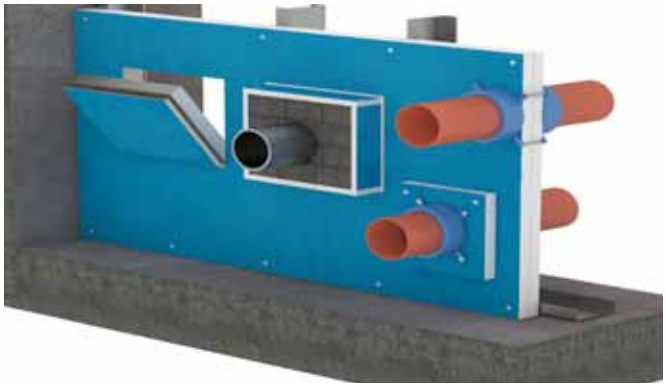

Preuve

	N° AEAI		
EI 60	32026	RF1	2x 12 mm
EI 120	31973	RF1	2x 20 mm

ETA 20/0932

Les avantages en un coup d'œil

- Revêtements fins et peu encombrants
- Passages et encastrements
- Utilisation en intérieur et en extérieur semi-exposé

Hauteur jusqu'à 4.2 m

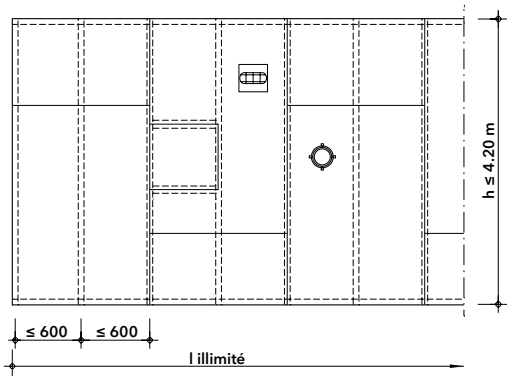

Remarques générales

Cette cloison de gaine technique est réalisée avec des panneaux PROMATECT®-100X spécialement fabriqués pour la Suisse.

Les passages de tuyaux et de câbles, ainsi que l'installation de lampes encastrées et de trappes d'inspection sont prouvées.

Pour préparer les traitements de surface, les joints des panneaux doivent être enduits avec le mastic de Promat® et renforcés avec des bandes de tissu disponibles dans le commerce.

Vue d'ensemble

La hauteur maximale des cloisons est de 4,20 m, la longueur est illimitée.

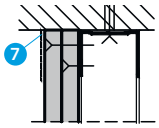

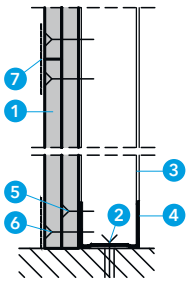

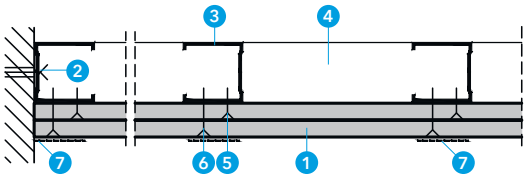

Détail A et B

Lors du montage de la cloison de gaine technique, il faut d'abord réaliser l'ossature en profilés de tôle d'acier.
Des profilés de paroi UW doivent être disposés en haut et en bas.
Pour les raccordements latéraux et pour le renforcement vertical, on utilise des profilés CW.
La première couche de panneaux PROMATECT®-100X est fixée directement sur les profilés en acier avec des vis à fixation rapide.
La deuxième couche de panneaux est décalée horizontalement et verticalement de 600 mm et fixée dans les profilés CW à l'aide de vis à fixation rapide.
Les joints des panneaux de la couche extérieure doivent être enduits de mastic de Promat® doit être mastiqué. Les joints doivent être armés avec des renforts disponibles dans le commerce.
Pour obtenir une belle surface, nous recommandons un traitement complet traitement de surface avec Promat®.

1. **Cloison de gaine technique PROMATECT®-100X, é = 2x 12 mm**
2. **Fixation appropriée, entraxe ≤ 650 mm**
   p.ex. clou de plafond en acier ou vis de montage direct
3. **Profilé CW EI60: 75 mm / EI120: 50 mm**
4. **Profilé UW**
5. **Vis Promat® 4624, 3.5 x 25 mm pour profilé CW, entraxe ≤ 500 mm**
6. **Vis Promat® 4624, 3.5 x 35 mm pour profilé CW, entraxe ≤ 250 mm**
7. **Enduit de rebouchage**
   Vis et bord — **Promat®-Filler PRO ou Promat®-Ready Mix PRO**
   Joint et surface — **Promat®-Filler PRO ou Promat®-Ready Mix PRO avec renforcement des joints**

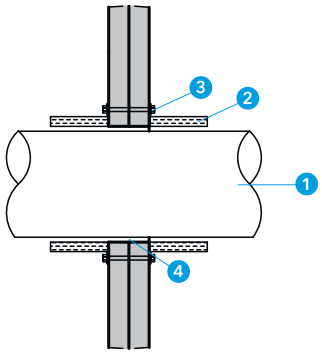

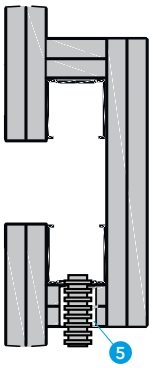

Détail C et D

Les passages d'installations n'ont aucune influence sur la résistance au feu.

- Les tuyaux inflammables doivent être obturés en deux côtés de la paroi avec la manchette coupe-feu PROMASTOP®-FC.
- Les installations électriques, telles que les interrupteurs ou les lampes encastrées, sont enrobées de plaques coupe-feu. Les câbles individuels sont obturés avec du mastic de Promat®.

1. **Tuyau inflammable, PP ou PE, Ø ≤ 110 mm, é ≤ 2.8 mm**
2. **Manchette coupe-feu PROMASTOP®-FC6**
3. **Tige filetée ≥ M6**
4. **PROMASEAL®-A ou PROMASEAL®-Mastic**
5. **PROMASEAL®-AG ou mastic coupe-feu PROMASEAL®-Mastic**

Promat

Trappe d'inspection pour cloison de gaine technique PROMATECT®-100X

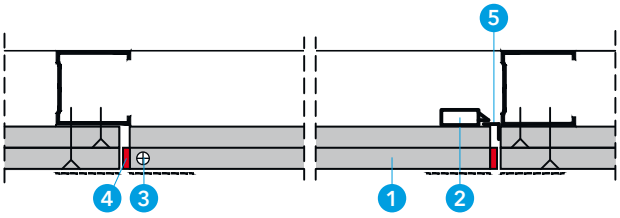

Détail F

Détail F

Une trappe d'inspection est attestée pour les révisions.

1. Trappe d'inspection EI 120 pour cloison de gaine technique composée de
   - 2 Serrure avec clé
   - 3 Palier de rotation
   - 4 PROMASEAL®-PL
   - 5 Équerre de butée 3 côtés

Intérieure mm	Découpe A1 x B1 mm	Passage A3 x B3 mm
300 x 300	310 x 310	280 x 245
550 x 550	555 x 555	530 x 490

DESCRIPTION

La trappe d'inspection verrouillable EI 120 et le cadre de montage ont un cadre périphérique en profilés métalliques.

Le remplissage, d'une épaisseur nominale de 40 mm, est constitué d'une double couche de PROMATECT®-100X d'un poids nominal de 17 kg/m².
Le PROMASEAL-PL est fixé sur le pourtour pour assurer l'étanchéité.

APPLICATION

La trappe d'inspection est utilisée dans les cloisons de gaine technique résistantes au feu afin de rendre la cavité inspectable.

MONTAGE

Le cadre de montage est fixé à la structure métallique à l'aide de vis.
Les bords et les têtes de vis doivent être remplis de mastic à plâtre Promat-Filler PRO ou Promat-Ready Mix PRO.

CONDITIONNEMENT et STOCKAGE

1 pièce par paquet. Conserver dans un endroit frais et sec.

CONSIGNES DE SÉCURITÉ

Voir les fiches de données de sécurité pour les différents composants.

DIMENSIONS

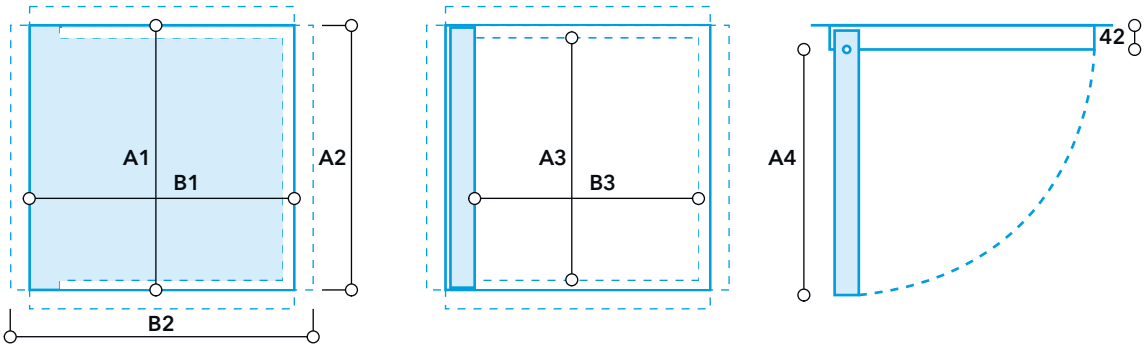

Intérieure mm	Découpe A1 x B1 mm	Extérieure Acier A2 x B2 mm	Passage A3 x B3 mm	Portée A4 mm	Épaisseur mm
300 x 300	310 x 310	375 x 375	280 x 245	270	42
550 x 550	555 x 555	615 x 615	530 x 490	515	42