90

Merkmale
- Abschottung von Mischinstallationen in Wand und Decke
- Vielzahl an Medien
- Gebrauchsfertig vorgemischter Trockenmörtel

Nachweise VKF AEAI

VKF-Nr.	**17785**	S 60	Kabel
	17876	S 60	Kabeltrasse
	17877	S 90	Thermoplastleitung mit UniCollar
	17878	S 90	Metallrohre

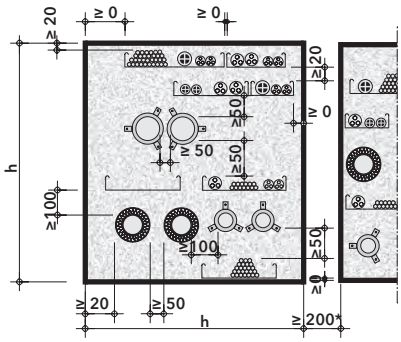

* ≥ 100 mm bei bxh ≤ 200 x 200 mm
Wände ≤ 2.0 m²
Decken ≤ 1.5 m²

Allgemeine Hinweise

Die technischen Daten und Verarbeitungshinweise zu PROMASTOP®-Brandschutz-Coating, Typ E sowie PROMASTOP®-Brandschutzmörtel, Typ S sind zu beachten.
Die Schottbelegung darf maximal 60% der Rohbauöffnung betragen.

Detail A - Übersicht

Die Schottgrösse gilt für den Einbau in Massiv- und Metallständerwände, sowie Massivdecken.

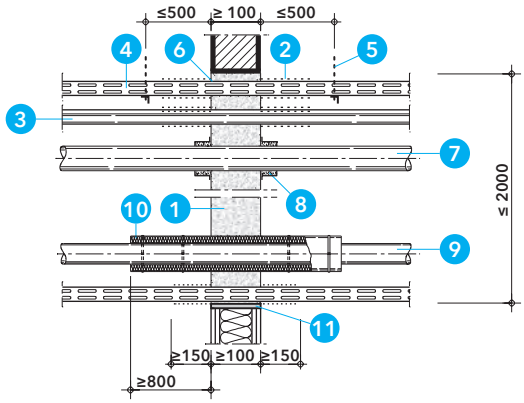

Detail B - Wandmontage

Bei leichten Trennwänden ist in der Leibung ein umlaufender PROMATECT®-H-Streifen anzuordnen.
Kabel und Kabelbündel mit einem Ø ≤ 50 mm sind auszumörteln und mit PROMASTOP®-Brandschutz-Coating zu beschichten.
Angaben zu brennbaren Rohren gemäss VKF-Nr. 17877.

Montageablauf
- PROMASTOP®-Brandschutzmörtel, Typ S von Hand mit Kelle bzw. mit handelsüblichen Mörtelpumpen einbringen; Bauteilöffnung ggf. einseitig einschalen. Auf ausreichende Verdichtung achten.
- Kabel und Kabelhaltekonstruktionen mindestens bis 150 mm vor und hinter der Abschottung d ≥ 1,5 mm dick beschichten.
- Nach Aushärten des Mörtels werden brennbare Rohre mit der PROMASTOP®-UniCollar®-Rohrmanschette mit Stahlschrauben und Dübel Ø 6 mm befestigt.
- Kennzeichnungsschild anbringen

1. PROMASTOP®-Brandschutzmörtel, Typ S
2. PROMASTOP®-E, Brandschutzcoating, d≥ 1,5 mm
3. Kabel, Kabelbündel, Lichtwellenleiter
4. Kabelpritsche, z.B. Stahlblech, Alu, Kunststoff
5. Abhängung Kabelpritsche
6. PROMASEAL®-A Mastic
7. Rohre brennbar (B1 oder B2)
8. PROMASTOP®-Unicollar Rohrmanschette
9. Rohre nichtbrennbar
10. Streckenisolation nichtbrennbar
    Mineralwolle RF1, Schmelzpunkt ≥ 1000 °C, ≥ 80 kg/m³, d≥ 40mm
11. PROMATECT®-H Streifen, d≥ 10 mm

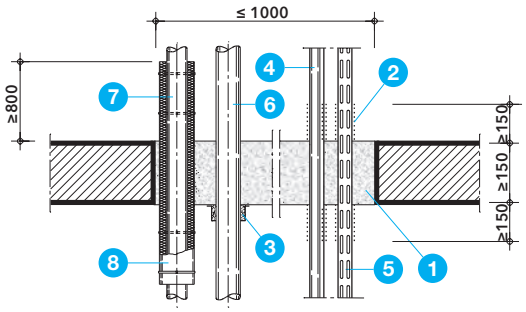

Detail C - Deckenmontage

Deckenabschottungen sind gegen Betreten zu sichern.

1. PROMASTOP®-Brandschutzmörtel, Typ S
2. PROMASTOP®-E, Brandschutzcoating, d≥ 1,5 mm
3. Kabel, Kabelbündel, Lichtwellenleiter
4. Kabelpritsche, z.B. Stahlblech, Alu, Kunststoff
5. Abhängung Kabelpritsche
6. PROMASTOP®-Unicollar Rohrmanschette
7. Rohre nichtbrennbar
8. Streckenisolation nichtbrennbar
   Mineralwolle RF1, Schmelzpunkt ≥ 1000 °C, ≥ 80 kg/m³, d≥ 40mm