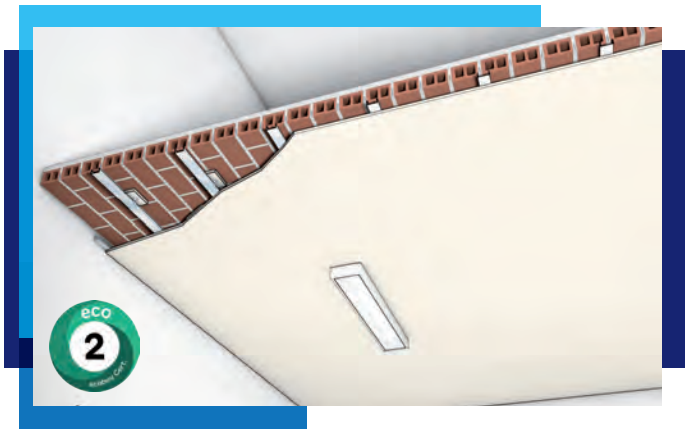

120

Merkmale
- Einlagige, platzsparende, dünne Bekleidung
- Leichte Bekleidung, geringes Gewicht
- Direkt montiert oder abgehängt
- Einsatz Innen - Normalklima mit Feuchträumen
- Ökologisch und Nachhaltig - ecobau

Nachweise VKF AEAI

VKF-Nr. 31969	REI 90 RF1, abgehängt, 1x12 mm, ca. 11,0 kg/m²	
31971	REI 120 RF1, Lattenrost, 1x18 mm, ca. 15,6 kg/m²	
32039	REI 120 RF1, abgehängt, 1x18 mm, ca. 15,6 kg/m²	
ABP P-3475/072/11 F 60		1x12 mm, ca. 11,0 kg/m²

Allgemeine Hinweise

Hourdisdecken erfordern wegen der enthaltenen Hohlkörpersteine besondere Aufmerksamkeit hinsichtlich der Befestigung. Deshalb ist diese Konstruktion mit geeigneten Kunststoffdübel geprüft. Die Vorgaben des Herstellers bei der Dübelmontage sind zu beachten.

Hourdisdecken müssen einen Überzug aus ≥ 40 mm Leichtbeton oder Beton und eine Bewehrung aus Flach- oder Rundstählen haben. Zwischenbauteile dürfen aus Leichtbeton oder Ziegeln bestehen. Der Nachweis gilt auch für massive Stahlbetondecken.

Die Konstruktion 180.50 wird aus speziell für die Schweiz gefertigten PROMAXON®-Typ A-Platten erstellt.

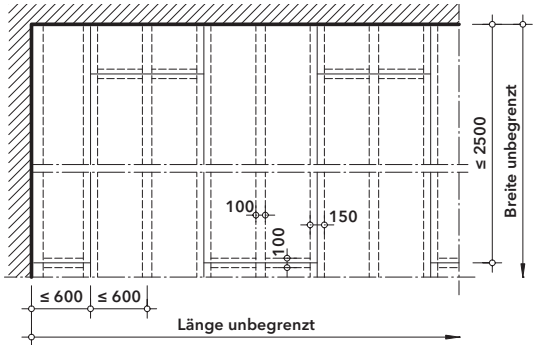

Deckenuntersicht

Bei einer direkten Bekleidung werden die Platten auf zuvor angebrachte PROMATECT®-H-Streifen geklammert oder geschraubt. Für die Befestigung der Streifen an der Hourdisdecke kommen spezielle Langschaft-Kunststoffdübel mit entsprechenden Senkkopfschrauben zur Anwendung. Die Befestigungspunkte können sich sowohl in den Hohlkammern und Stegen der Deckenziegel als auch in den Fugen zwischen ihnen befinden.

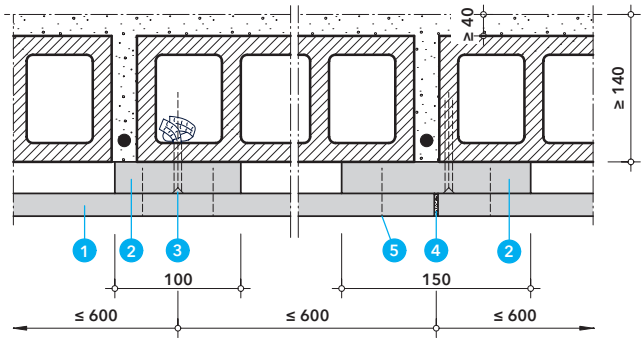

Detail A - Plattenstösse längs

Die Plattenlängsstösse werden mit PROMATECT-H-Streifen (b≥150mm) unterlegt. Für alle anderen Stösse sind Plattenstreifen in der Breite von 100 mm ausreichend.

1. Brandschutzplatte PROMAXON®-Typ A
2. Lattenrost PROMATECT®-H
3. Kunststoff Langschaftdübel SXR ≥ 10x80 bzw. 10x60 mit Schraube, Abstand ≤ 600 mm, Verankerungstiefe ≥ 50 mm
4. Promat®-Ready Mix PRO Fertigspachtel oder Promat®-Spachtelmasse

	1 mm	2 mm	Klammer 5 Abst.≈150 mm	Schraube 5 Abst.≈200 mm
REI 120	1x 18	1x 25	l = 38 mm	3.9 x 35 (4625)
F 60	1x 12	1x 20	l = 28 mm	3.9 x 22 (4625)

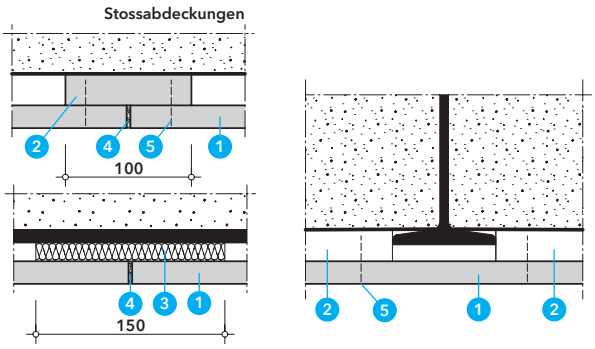

Detail B - Plattenstösse quer

Die Plattenquerstösse werden mit PROMATECT-H-Streifen (b≥100mm) unterlegt. Im Bereich freiliegender Stahlträgerflansche sind die Streifen zu unterbrechen und der Plattenstoss mit Mineralwolle zu hinterlegen.

1. Brandschutzplatte PROMAXON®-Typ A
2. Lattenrost PROMATECT®-H
3. Mineralwolle RF1- nichtbrennbar, Schmelzpunkt ≥ 1000° C
4. Promat®-Ready Mix PRO Fertigspachtel oder Promat®-Spachtelmasse

	1 mm	2 mm	Klammer 5 Abst.≈150 mm	Schraube 5 Abst.≈200 mm
REI 120	1x 18	1x 25	l = 38 mm	3.9 x 35 (4625)
F 60	1x 12	1x 20	l = 28 mm	3.9 x 22 (4625)

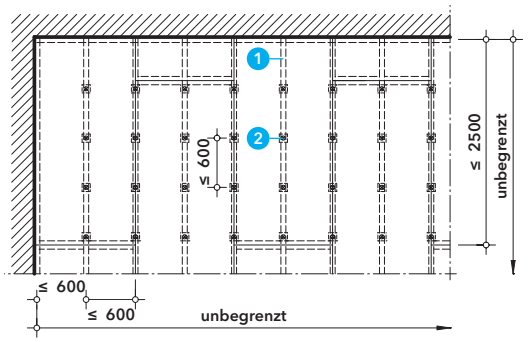

Detail C - Hourdisdecke mit abgehängter Unterdecke

Die Deckenprofile werden mit Direktabhängern abgehängt.
Die Befestigungspunkte können sich sowohl in den Hohlkammern und Stegen als auch in den Fugen zwischen den Deckenziegeln befinden.

1. Deckenprofil CD 60, Abstand ≤ 600 mm
2. Direktabhänger, Abstand ≤ 600 mm

Deckenquerschnitt

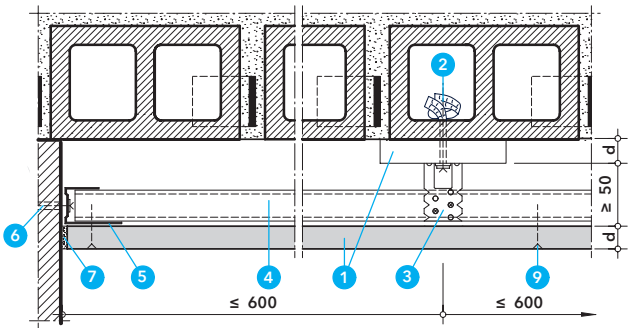

Deckenlängsschnitt

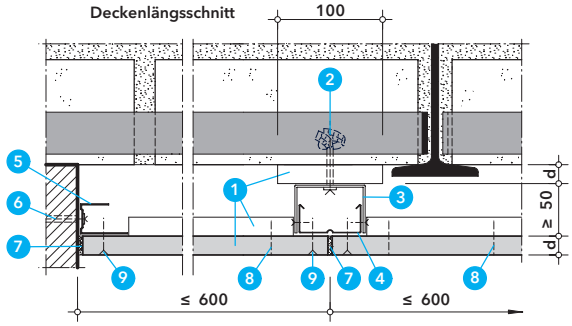

Detail D - Deckenschnitt abgehängt

Die Deckenprofile werden mit Direktabhängern abgehängt.
Die Befestigungspunkte können sich sowohl in den Hohlkammern und Stegen der Deckenziegel als auch in den Fugen dazwischen befinden.
Zum Schutz des Kunststoff Langschaftdübels gegen Temperatureinwirkung werden 100 x 100 mm grosse PROMAXON®-Zuschnitte angeordnet.
Der Wandanschluss erfolgt über handelsübliche U-Anschlussprofile. Diese werden mit Kunststoffdübeln und Schrauben an den Massivwänden befestigt.

1. Brandschutzplatte PROMAXON®-Typ A
2. Kunststoff Langschaftdübel SXR ≥ 10x80 bzw. 10x60 mit Schraube, Abstand ≤ 600 mm, Verankerungstiefe ≥ 50 mm
3. Direktabhänger, Abstand ≤ 600 mm
4. Deckenprofil CD 60, Abstand ≤ 600 mm
5. U-Deckenprofil 45/28/27 x 0.6
6. Kunststoffdübel Ø 8 mm mit Schraube Abstand ≈ 500 mm
7. Promat®-Ready Mix PRO Fertigspachtel oder Promat®-Spachtelmasse

		PROMAXON®-Streifen		CD - Profil
	1 mm	Klammer 8 Abst.≈150 mm	Schraube 8 Abst.≈200 mm	Schraube 9 Abst.≈200 mm
REI 90	1x 12	l = 22 mm	3.9 x 22 (4625)	3.5 x 25 (4624)
REI 120	1x 18	l = 31 mm	3.9 x 35 (4625)	3.5 x 35 (4624)

Stossabdeckungen

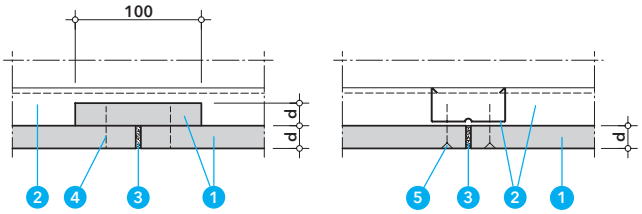

Detail E - Plattenstösse

Freiliegende Plattenstösse (Querfugen) werden wahlweise mit PROMAXON®-Plattenstreifen oder Deckenprofilen abgedeckt.
Anschliessend sind alle Fugen mit Promat®-Spachtelmasse oder Promat®-Fertigspachtelmasse zu verspachteln.

1. Brandschutzplatte PROMAXON®-Typ A
2. Deckenprofil CD 60, Abstand ≤ 600 mm
3. Promat®-Ready Mix PRO Fertigspachtel oder Promat®-Spachtelmasse

		PROMAXON®-Streifen		CD - Profil
	1 mm	Klammer 4 Abst.≈150 mm	Schraube 4 Abst.≈200 mm	Schraube 5 Abst.≈200 mm
REI 90	1x 12	l = 22 mm	3.9 x 22 (4625)	3.5 x 25 (4624)
REI 120	1x 18	l = 31 mm	3.9 x 35 (4625)	3.5 x 35 (4624)

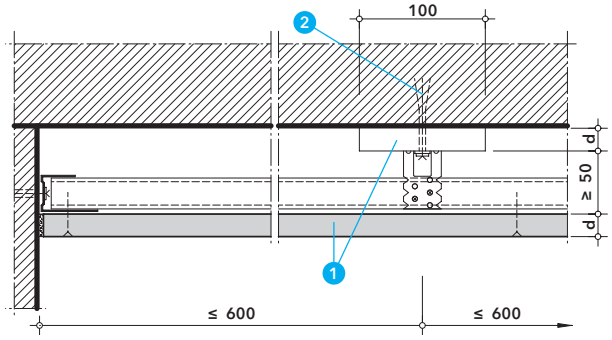

Detail F - Stahlbetondecke mit abgehängter Unterdecke

Die abgehängte Konstruktionsvariante für Hourdisdecken kann auch zur Ertüchtigung von Stahlbetondecken mit mindestens 140 mm Dicke angewendet werden.

1. Brandschutzplatte PROMAXON®-Typ A
2. Kunststoff Langschaftdübel SXR ≥ 10x80 bzw. 10x60 mit Schraube, Abstand ≤ 600 mm, Verankerungstiefe ≥ 50 mm