90

Merkmale
- minimale Wandstärke
- Grosse Wandabmessung
- Einbau von montagefertigen Promat®-Revisionsklappen
- Ökologisch und Nachhaltig - ecobau

Nachweise VKF AEAI

VKF-Nr.	**25334**	EI 60 RF1 Schachtwand	2x 15 mm
	25335	EI 90 RF1 Schachtwand	2x 20 mm

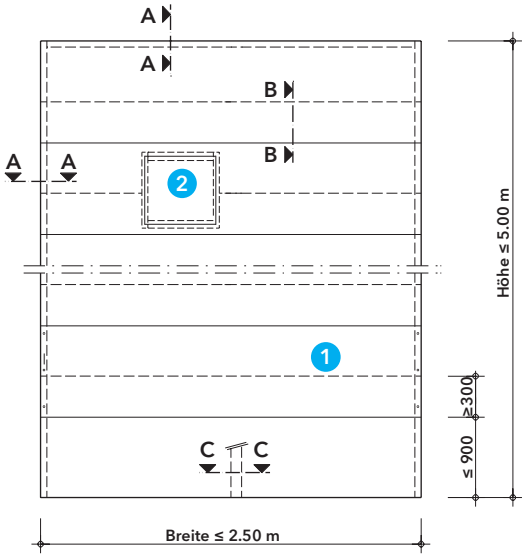

Allgemeine Hinweise

Diese Schachtwand wird im Innern von Gebäuden eingesetzt und aus speziell für die Schweiz gefertigten PROMAXON®-Typ A-Platten erstellt. Eine Verspachtelung der Plattenstösse ist brandschutztechnisch nicht erforderlich. Zur Vorbereitung von Oberflächenbehandlungen sind die Plattenstösse mit Promat®-Spachtelmasse zu verspachteln und mit handelsüblichen Gipsplatten Fugenband zu bewehren.

Übersicht

Bei der Montage werden die beiden Lagen der PROMAXON®-Brandschutzbauplatten querformatig und ohne vertikale Stösse angeordnet. Somit bestimmt die Länge der Standardplatten die maximal mögliche Wandbreite von 2500 mm.
Die horizontalen Stösse werden mindestens um 300 mm versetzt.

1. Brandschutzplatte PROMAXON®-Typ A
2. Revisionsöffnung

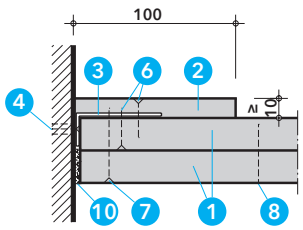

Schnitt A-A

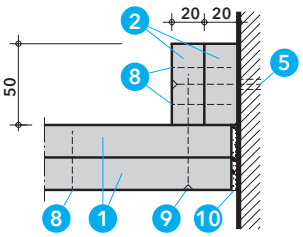

Schnitt A-A, Alternative

Detail A - Wand- und Bodenanschluss

Für die Befestigung der Trennwand sind an die angrenzenden Massivbauteile zunächst Stahlblechwinkel mit einer Abdeckung aus PROMXON®-Plattenstreifen zu dübeln. Alternativ kann der Wandanschluss auch ohne Stahlblechwinkel ausgeführt werden.
Dieser umlaufende Rahmen wird in der Regel schachtseitig angebracht. Anschliessend können die PROMAXON®-Platten von einer Seite, das heisst in der Regel von der Raumseite angeschlagen und in den Wandwinkel verschraubt werden. Abhängig von der Oberfläche der Massivbauteile sind die Anschlussfugen mit Mineralwolle und Spachtelmasse von Promat abzudichten. Eine Fugenverspachtelung der Plattenstösse ist brandschutztechnisch nicht erforderlich.

		1. Lage 5	2. Lage 7	
	1 mm	Schraube Abst. ≈ 250 mm	Klammer Abst. ≈ 150 mm	Schraube Abst. ≈ 200 mm
EI 60	2x 15	3.5 x 25 (4624)	l = 28 mm	3.5 x 25 (4622)
EI 90	2x 20	3.5 x 35 (4624)	l = 38 mm	3.9 x 35 (4625)

1. Brandschutzplatte PROMAXON®-Typ A
2. Plattenstreifen PROMAXON®-Typ A
3. Stahlblechwinkel ≥ 50/20 x 0.7 mm
4. Für Untergrund geeignete Befestigung, z.B.
   Kunststoffdübel Ø 6 x 50 mm mit Schraube, Abstand ≤ 500 mm
   Alternativ wenn Beton
   Promat® Betonschraube 6x40 oder Promat® Nagelanker 6x30/5
5. Für Untergrund geeignete Befestigung, z.B.
   Kunststoffdübel Ø 6 x 50 mm mit Schraube, Abstand ≤ 500 mm
   Alternativ wenn Beton
   Promat® Betonschraube 6x80 oder Promat® Nagelanker 6x30/50
6. Promat®-Schraube 4624 3.5 x 25 mm, Abstand ≈ 250 mm
7. Promat®-Schraube 4622 3.5 x 45 mm, Abstand ≈ 250 mm
8. Stahldrahtklammer oder Promat®-Schnellbauschraube
9. Promat®-Schraube 4623 4.2 x 75 mm, Abstand ≈ 250 mm
   oder Stahldrahtklammer l = 70 mm, Abstand ≈ 250 mm
10. Promat®-Ready Mix PRO Fertigspachtel oder Promat®-Filler PRO

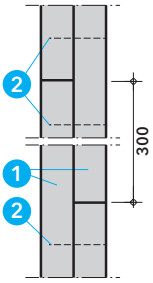

Schnitt B-B

Detail B - Horizontaler Plattenstoss

Der horizontale Plattenstoss werden um mindestens 300 mm versetzt. Die Befestigung erfolgt mit schräg geschossenen Stahldrahtklammern bzw. mit Schnellbauschrauben.

1. Brandschutzplatte PROMAXON®-Typ A, d ≥ 18 mm
2. Stahldrahtklammer oder Promat®-Schnellbauschraube

2. Lage 2

	1 mm	Klammer Abst. ≈ 150 mm	Schraube Abst. ≈ 200 mm
EI 60	2x 15	l = 28 mm	3.5 x 25 (4622)
EI 90	2x 20	l = 38 mm	3.9 x 35 (4625)

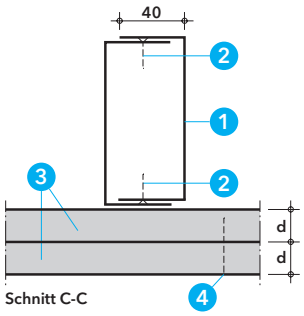

Schnitt C-C

Detail C - Aussteifungsprofil

Bei statischen Anforderungen, dürfen schachtseitig Aussteifungsprofile angeordnet werden. Diese Profile sind statisch zu berechnen und werden an Boden und Decke entsprechend befestigt; eine Verschraubung mit den PROMAXON®-Platten ist nicht zulässig.

1. Aussteifungsprofile nach Statik, an Boden und Decke befestigt
2. Promat®-Schraube 4624 3.5 x 25 mm, Abstand ≈ 500 mm
3. Brandschutzplatte PROMAXON®-Typ A
4. Stahldrahtklammer oder Promat®-Schnellbauschraube

2. Lage 4

	1 mm	Klammer Abst. ≈ 150 mm	Schraube Abst. ≈ 200 mm
EI 60	2x 15	l = 28 mm	3.5 x 25 (4622)
EI 90	2x 20	l = 38 mm	3.9 x 35 (4625)

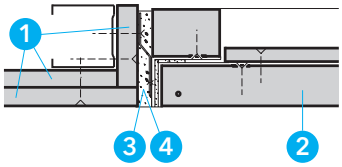

Detail D - Revisionsöffnung

Beim Einbau der Promat®-Revisionklappe Universal, wird gemäss VKF-Nr. 26288 die Leibung allseitig mit PROMAXON®-Platten ausgekleidet.
Allfällige Fugen werden mit Spachelmasse oder Kitt von Promat abgedichtet.

1. Brandschutzplatte PROMAXON®-Typ A
2. Promat®-Revisionsklappe Universal, Typ B lt. Konstr. 450.12
3. GYSO-Fiberfax oder Mineralwolle (RF1) ≥ 1000° C
4. Promat®-Ready Mix PRO Fertigspachtel oder Promat®-Filler PRO oder PROMASEAL®-A Mastic oder PROMASEAL®-AG Brandschutzkitt